Fiche technique du produit:

Vis de fermeture laiton antidéflagrantes Ex d IIC

Filet de raccordement métrique

· avec o-ring

Réf. d'article :	**8710.50**
EAN:	7611614140254
Expédition:	10
Groupe de prix:	530

Dimensions / Forme	
Filetage:	M50x1.5
Ouverture de clé:	55 mm
Valeur de mesure H:	12 mm
Longueur du filetage L:	15 mm

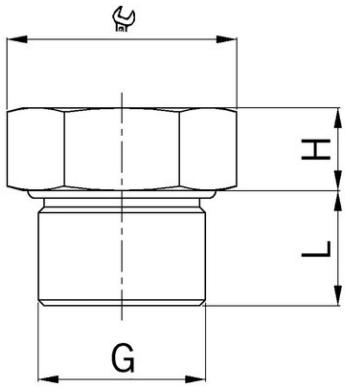

Raccords / Entrées	
technique de serrage:	Technique de compression

Équipement	
Type de filetage:	métrique
Type de produit:	vis de fermeture

Homologations / Certifications	
Indice de protection:	IP68
Indice de protection avec condition:	IP 68 (30 bars)
Modèle antidéflagrant:	Oui
Zone EX:	Gaz 1 et 2 - Poussière 21 et 22
Gaz:	II 2G Ex db eb IIC Gb
Poussière:	Série Ex 18 D
Norme d'essai:	IEC EN 60079-31
Certification IECEx:	IECEx PTB 12.0056
Autres certifications:	PTB 00 ATEX 1059
Certification Connectivité:	PTB 00 ATEX 1059

Stockage / Installation / Utilisation	
Température d'utilisation min.:	-40 °C
Température d'utilisation max.:	100 °C

Certificats

Données de planification