Produktdatenblatt:

Schlauchverschraubung Winkel 90° Messing

Schlauchverschraubung Winkel 90° Messing

· Schlauchverschraubung Winkel 90° Messing
· Kurzes Anschlussgewinde Pg
· Je nach Schlauchtyp muss die passende Stabilisierungshülse separat bestellt werden.

Artikel-Nr.:	**5000.36.45**
EAN:	7611614147444
Versand:	10

Maße / Form

Gewinde:	Pg 36
Produkt Länge:	12 mm
Schlüsselweite:	54 mm
Masswert A:	30 mm
Masswert B:	77 mm
Masswert H:	59 mm
Masswert L:	12 mm

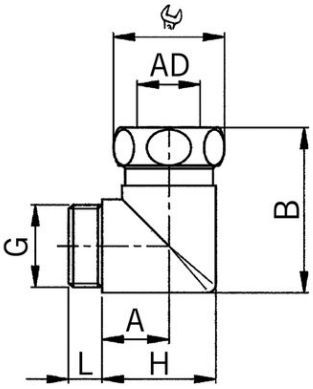

Zulassungen / Zertifizierungen

Schutzart:	IP53
Schutzart mit Bedingung:	IP40 - IP66, abhängig von der Kombination Schlauch und Verschraubung

Lagerung / Installation / Betrieb

Einsatztemperatur min.:	-40 °C
Einsatztemperatur max.:	125 °C